Паспорт изделия

IP домофон «TELEDOM Classic v2.0»

1. ОПИСАНИЕ И РАБОТА

1.1. Назначение

Домофон многоабонентный торговой марки «Теледом» TELEDOM Classic (далее по тексту домофон) представляет собой многофункциональную многоабонентную систему, выполненную на основе микроконтроллера со специальным программным обеспечением. Домофон предназначен для работы в подъездах многоквартирных жилых домов, офисах, промышленных зданиях в качестве системы ограничения доступа. Домофон спроектирован и изготовлен для работы в сложных климатических условиях. Конструкция домофона обеспечивает электрическую, механическую и пожарную безопасность при эксплуатации.

1.2. Внешний вид домофона

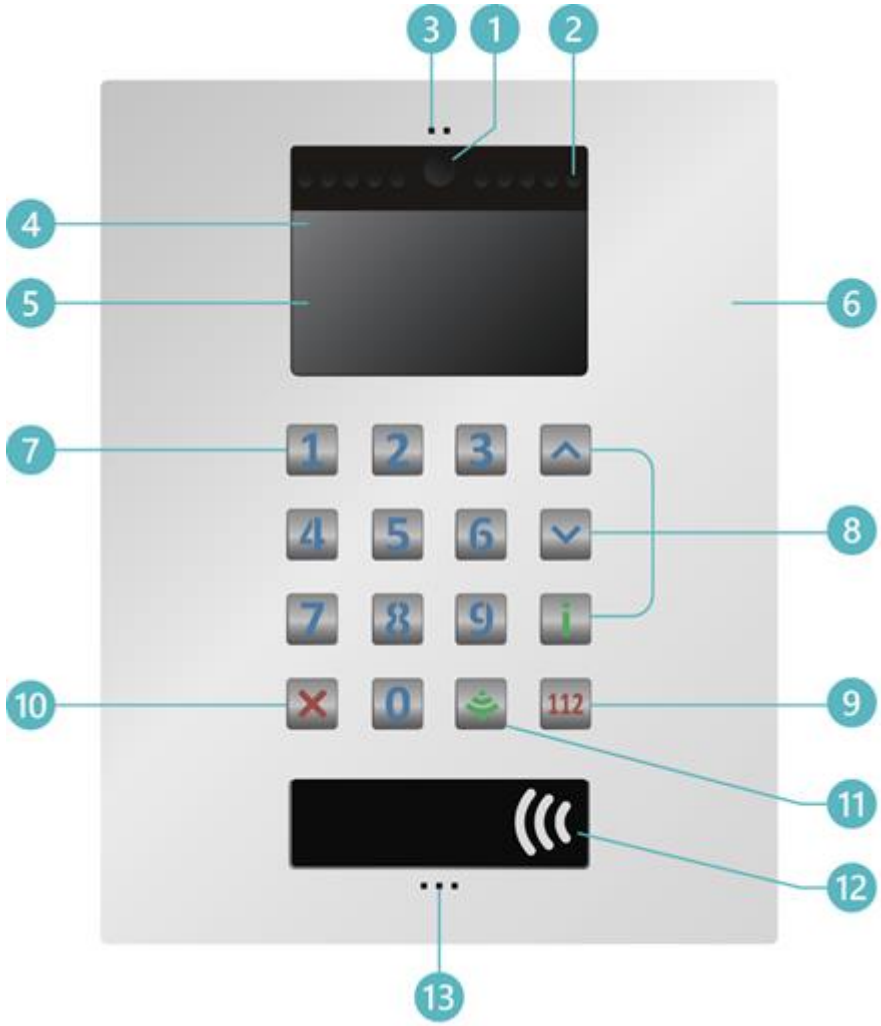

1 Камера

2 Инфракрасная подсветка

3 Микрофон

4 Защитное стекло

5 Цветной дисплей 4,3"

6 Антивандальный корпус

7 Номеронабиратель

8 Функциональные клавиши

9 Кнопка вызова экстренных служб

10 Кнопка «Отмена»

11 Кнопка «Вызов»

12 Бесконтактный считыватель ключей

13 Динамик

2. ФУНКЦИИ И ТЕХНИЧЕСКИЕ ДАННЫЕ

2.1. Основные функции

- Подача звукового сигнала вызова абоненту;
- Осуществление двухсторонней дуплексной связи абонента с посетителем;
- Дистанционное открывание дверного электромагнитного замка абонентом;
- Возможность открывания двери с помощью бесконтактных ключей торговой марки Mifare;
- Возможность открывания двери набором индивидуального кода;
- Возможность вызова экстренных служб;

2.1.1. Дополнительные сервисные функции

- Звуковое подтверждение нажатия кнопок клавиатуры на блоке вызова;
- Индикация набираемого номера квартиры на дисплее
- Включение/выключение бегущей строки с номером сервисного телефона
- Звуковое подтверждение посылки вызова абоненту
- Запись бесконтактных ключей торговой марки Mifare
- Звуковое подтверждение открывания дверного электромагнитного замка
- Звуковое подтверждение в переговорном устройстве абонента при использовании его личных ключей или индивидуального кода

– Возможность блокировки подачи звукового сигнала вызова к отдельным абонентам (отключение абонента)
– Возможность трансляции видеосигнала абоненту с видеокамеры в домофоне
– Возможность видеовызова;
– Видеофиксация по движению;
– Фотофиксация посетителей
– Удаленное управление базами ключей
– Возможность удаленного изменения аудиосообщений

2.2. Технические данные

Параметр	Значение
Потребляемая мощность, Вт	от 10 до 24
Питание домофона	18-26В, 1А
Максимальное количество абонентов	200
Количество бесконтактных ключей Mifare	4000
Длительность посылки вызова абоненту, с	60
Длительность разговора с абонентом, с	120
Подсветка кнопок	есть
Диапазон рабочих температур	от -40 до +60

Интерфейсы	2xUSB, RJ-45
Поддерживаемые сетевые протоколы	TCP/IP, HTTP, DHCP, DNS, SSH, RTP, RTSP, PPPoE, NTP, UPnP, FTP, SFTP 802.1x, QoS, HTTPS (SIP, IPv6), VPN, WEBRTC
Тип камеры	встроенная
Сенсор камеры	OV5647
Тип матрицы	цветная
Качество видеосъемки	1080p
Механический ИК-фильтр	есть
Ночная съемка	есть
Дальность инфракрасной подсветки	до 5 метров
Углы обзора камеры	115º по горизонтали, 80º по вертикали
Антивандальный корпус	да
Диагональ TFT-дисплея	4,3”
Габаритные размеры домофона в сборе, мм	215*272*38,4
Вес домофона в сборе	1.5 кг

2.3. Описание домофона

Блок вызова устанавливается на входную дверь. Он предназначен для вызова абонента, осуществления связи между посетителем и абонентом, а также захвата видео по движению. На лицевой панели блока вызова расположена клавиатура, дисплей, считыватель бесконтактных ключей и видеокамера с инфракрасной подсветкой.

2.4. Абонентские переговорные устройства

В качестве абонентских переговорных устройств могут использоваться:

- любые аналоговые абонентские переговорные трубки
- любые аналоговые видеомониторы.

2.5. Электромагнитные замки и кнопки открывания двери

Вместе с домофоном могут использоваться любые нормально замкнутые или нормально разомкнутые замки двери. Для открывания двери изнутри могут использоваться любые кнопки с замыканием контакта.

2.6. Координатно-матричные коммутаторы

Vizit - БК100М, БК30М

Cyfral - КМГ-100

Eltis - КМ 100-7.1

Metakom – Все коммутаторы с приставкой “U”.

2.7. Состав комплекта

Блок вызова «IP-Домофон Teledom Classic» с установленной картой памяти	1 шт.
Комплект крепежный:	
Ключ «Teledom Key v1.0»	1 шт.
Шайба «Teledom spacer v1.0»	6 шт.
Винт «Teledom secret screw v1.0»	6 шт.
Коробка упаковочная	1 шт.
Руководство по эксплуатации (по необходимости)	1 шт.

2.8. Упаковка

Блок вызова упакован в картонную коробку. В коробку укладывается один блок вызова, комплект крепежный, и руководство по эксплуатации (по необходимости).

3. ПОРЯДОК ПОДКЛЮЧЕНИЯ И УСТАНОВКИ

ВНИМАНИЕ! Соблюдайте меры предосторожности при работе с напряжением 220 В!

3.1. Блок вызова устанавливается на наружный лист неподвижной створки металлической двери подъезда на высоте, как правило, 1400-1600 мм. Крепление должно препятствовать несанкционированному демонтажу блока.

3.2. Установочные и габаритные размеры блока вызова приведены в приложении А.

3.3. Металлическая дверь подъезда должна быть обязательно заземлена.

3.4. Монтаж домофона осуществляется в соответствии с прилагаемыми схемами подключения (Приложение Б). Неверное подключение приводит к выходу домофона из строя

3.5. ВНИМАНИЕ! Проверьте правильность подключения полярности абонентских переговорных устройств! Ошибка приводит к неправильной адресации абонентов и сбоям в работе домофона.

ВНИМАНИЕ!

Подключение электрозамка и блока вызова не производить, не убедившись, что вторичные обмотки трансформатора питания ~12В, ~15В защищены предохранителями 1А и 0,5А соответственно. Предприятие-изготовитель требует обязательной установки кнопки аварийного выхода (принудительной разблокировки электромагнитного замка). Кнопка должна обеспечивать протекание тока не менее 2А через нормально замкнутые контакты при напряжении 12В. Предприятие-изготовитель рекомендует при проведении пуско-наладочных работ, а также при поиске неисправностей в координатно-матричной линии связи, использовать стрелочный мультиметр (тестер) с питанием не ниже 3В. Цифровые измерительные приборы для этих целей непригодны. При установке блока вызова инсталляторам необходимо обязательно вывесить информацию о том, что ведется видеонаблюдение.

4. ПРАВИЛА ИСПОЛЬЗОВАНИЯ

4.1. Вызов абонента

Вызов абонента осуществляется набором на клавиатуре соответствующего номера, который отображается на дисплее. При ошибке необходимо нажать кнопку «Х» (далее по тексту кнопка СБРОС) и повторить набор номера. После нажатия кнопки ВЫЗОВ (эта кнопка обозначается как « ») в переговорное устройство абонента поступает двухтональный сигнал вызова, который можно прервать нажатием кнопки СБРОС. Снятие абонентом трубки переговорного устройства

приводит к прекращению сигнала вызова и установлению режима связи между посетителем и абонентом. Дистанционное открывание электрозамка производится нажатием примерно на 1-2с кнопки открывания двери на переговорном устройстве абонента. Прекращение связи между посетителем и абонентом происходит по истечении 90с или ранее при опускании трубки переговорного устройства абонента на подставку. Если трубка абонентского устройства не лежит на подставке, то для установления режима связи необходимо уложить трубку на подставку, дождаться прохождения хотя бы одного сигнала вызова, а затем снять трубку с подставки. Если переговорное устройство абонента отключено, домофон игнорирует попытки его вызова стиранием номера абонента с дисплея.

4.2. Открывание замка

Для этого необходимо поднести бесконтактный ключ в зону считывания. При этом на дисплее высветятся буквы [ОТКРЫТО].

4.3. Открывание замка с помощью индивидуального кода

Для открытия двери с помощью индивидуального кода необходимо ввести 4-х значный код на вызывной панели домофона.

4.4. Дополнительная информация

Во время пользования домофоном на дисплее блока вызова кроме набираемого номера абонента может отображаться следующая информация:

- Адрес дома и номер подъезда, в котором установлен домофон
- Актуальная дата и время
- Актуальная температура воздуха
- Номер сервисной службы
- [ИДЕТ ВЫЗОВ] – Ожидание поднятие трубки абонентом
- [ВЫЗОВ ЗАВЕРШЕН] – Окончание разговора с абонентом
- [ВЫЗОВ НЕВОЗМОЖЕН] – Оповещение невозможности связи с абонентом
- [ОТКРЫТО] – Электромагнитный замок открыт
- [112 ИДЕТ ВИДЕОЗАПИСЬ] – Вызов в службу 112
- [ОБНОВЛЕНИЕ СИСТЕМЫ] – Идет обновление программного обеспечения домофона

5. НАСТРОЙКА

5.1. Настройка перед запуском

Перед запуском домофона можно настроить чувствительность микрофона и громкость динамика. Для этого необходимо снять заднюю крышку.

За чувствительность микрофона отвечает регулятор R36 (Увеличение чувствительности – по часовой стрелке, уменьшение – против)

За громкость динамика отвечает регулятор R17 (Увеличение громкости – по часовой стрелке, уменьшение – против)

5.2. Настройка после запуска

После запуска домофона необходимо записать серийный номер домофона, который высветится на экране (Подробная инструкция по запуску находится в приложении В)

После запуска домофона настройка осуществляется через «личный кабинет домофонной компании» на сайте teledom.ru.

В личном кабинете есть следующие поля которые необходимо заполнить:

1) Строка ввода серийного номера домофона
2) Выбор типа используемого коммутатора
3) Номер телефона экстренной службы
4) Контактный номер сервисной службы

5) Длительность разговора, открытия двери и разговора
6) Информация о месте установки домофона (Улица, дом, № подъезда)
7) Нумерация квартир в подъезде
8) Общий код открывания двери

Также в личном кабинете есть следующие поля и функции:

1) Добавление и редактирование ключей
2) Перезагрузка домофона
3) Просмотр потокового видео
4) Открывание двери

6. ТРЕБОВАНИЯ БЕЗОПАСНОСТИ

6.1. При монтаже и эксплуатации оборудования соблюдайте общие правила электробезопасности.

6.2. ЗАПРЕЩАЕТСЯ эксплуатация блока питания домофона в помещениях с повышенной влажностью или наличием токопроводящей пыли.

6.3. ЗАПРЕЩАЕТСЯ производить регулировку и ремонт электрооборудования лицам, не имеющим специальной подготовки.

6.4. Перед подключением проверьте, чтобы напряжение электросети соответствовало напряжению, указанному в таблице с техническими характеристиками.

6.5. Если вилка сетевого шнура блока питания не подходит к Вашей розетке, рекомендуем Вам обратиться к электрику для ее замены. Запрещается использовать самодельные переходники и удлинители.

6.6. ВНИМАНИЕ! В целях обеспечения пожарной безопасности соблюдайте указанные правила:

– перед включением блока питания в электросеть проверьте изоляцию электрического шнура;
– оберегайте электрический шнур от повреждений. При повреждении шнура блока питания его замену должен производить квалифицированный электрик, имеющий право на проведение этой работы.

6.7. ЗАПРЕЩАЕТСЯ снимать крышку блока питания, производить ремонт других элементов, не убедившись в отсутствии напряжения в системе домофона.

6.8. ЗАПРЕЩАЕТСЯ устанавливать в блок питания самодельные предохранители.

7. ТРАНСПОРТИРОВАНИЕ И ХРАНЕНИЕ

Блок вызова в упаковке завода-изготовителя можно перевозить любым видом крытого транспорта. Блок вызова следует хранить в упаковке завода-изготовителя в закрытых помещениях с естественной вентиляцией при температуре окружающего воздуха до +40□С и относительной влажности не более 80□ при температуре +25□С. Индивидуальные коробки с блоками вызова должны быть уложены в штабеля (не более 10 коробок по высоте) на стеллажах на высоте не менее 0,1 м от пола.

ПРИЛОЖЕНИЕ А

Установочные размеры блока вызова TELEDOM Classic

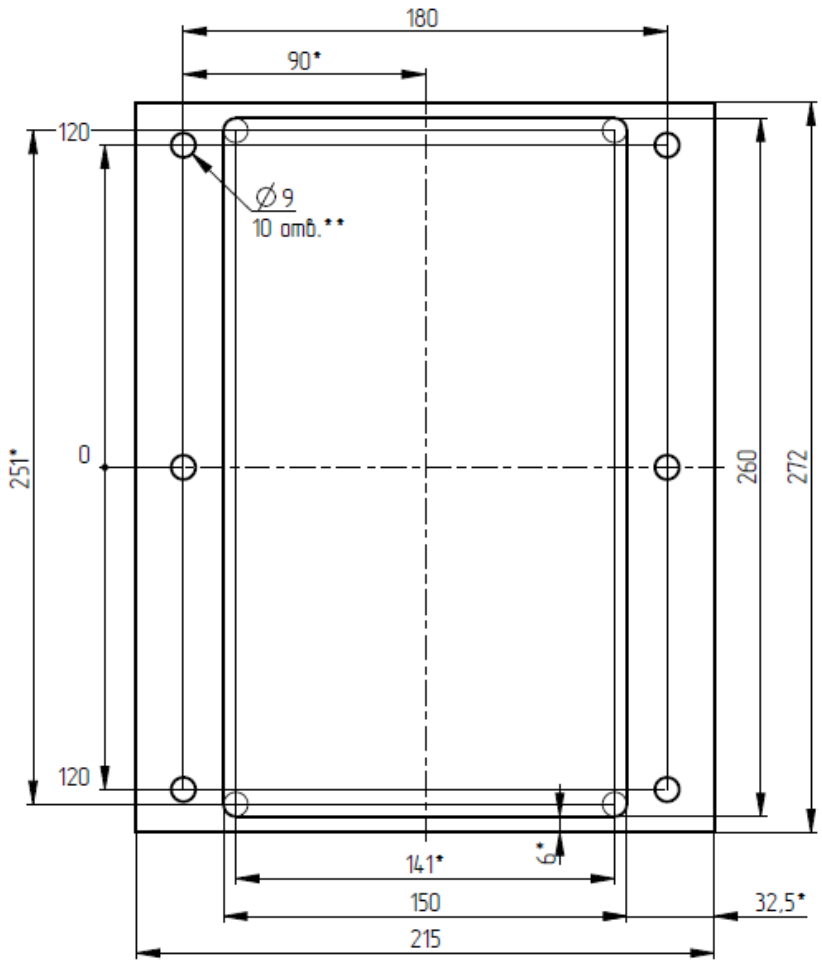

ПРИЛОЖЕНИЕ Б

Схема подключения домофона с одним коммутатором

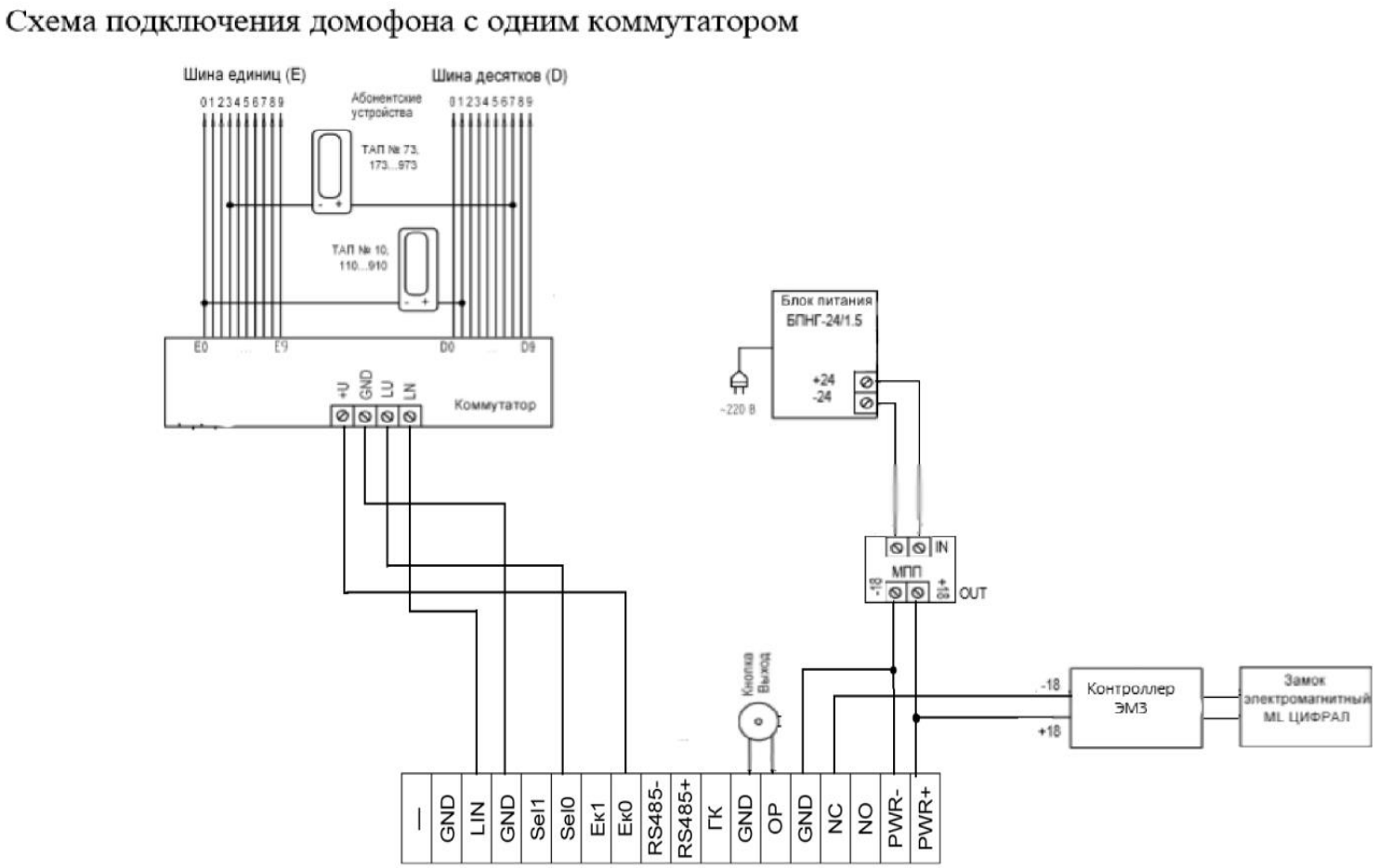

ПРИЛОЖЕНИЕ В

Подключите кабель Ethernet в гнездо RJ-45, а также все необходимые контакты согласно таблице 1 (Приложение В). На рисунке 2 указан вариант подключения с одним коммутатором.

Таблица 1 (Приложение В) – Распиновка колодки домофона

Обозначение	Функция
PWR +	Питание домофона положительный контакт (17-24В)
PWR -	Питание домофона отрицательный контакт (17-24В)
NO	Нормально открытый контакт (Подключения магнита)
NC	Нормально замкнутый контакт (Подключение магнита)
GND	Земляной контакт (Подключение магнита)
OP	Открыто (Подключение кнопки выхода)
GND	Земляной контакт (Подключение кнопки выход)
ГК	Геркон
485	RS 485 +
485	RS 485 –

EK0	Подключение питания коммутатора (Первого)
EK1	Подключение питания коммутатора (Второго)
SEL0	Подключение общения коммутатора (Первого) (LU)
SEL1	Подключение общения коммутатора (Первого) (LU)
GND	Земляной контакт
Lin	Подключения Линии коммутатора
GND	Земляной контакт
–	Пустой контакт

После подключения домофона и включения экрана необходимо сфотографировать серийный номер устройства который будет отображен на экране (Рис.3 (Приложение В)).

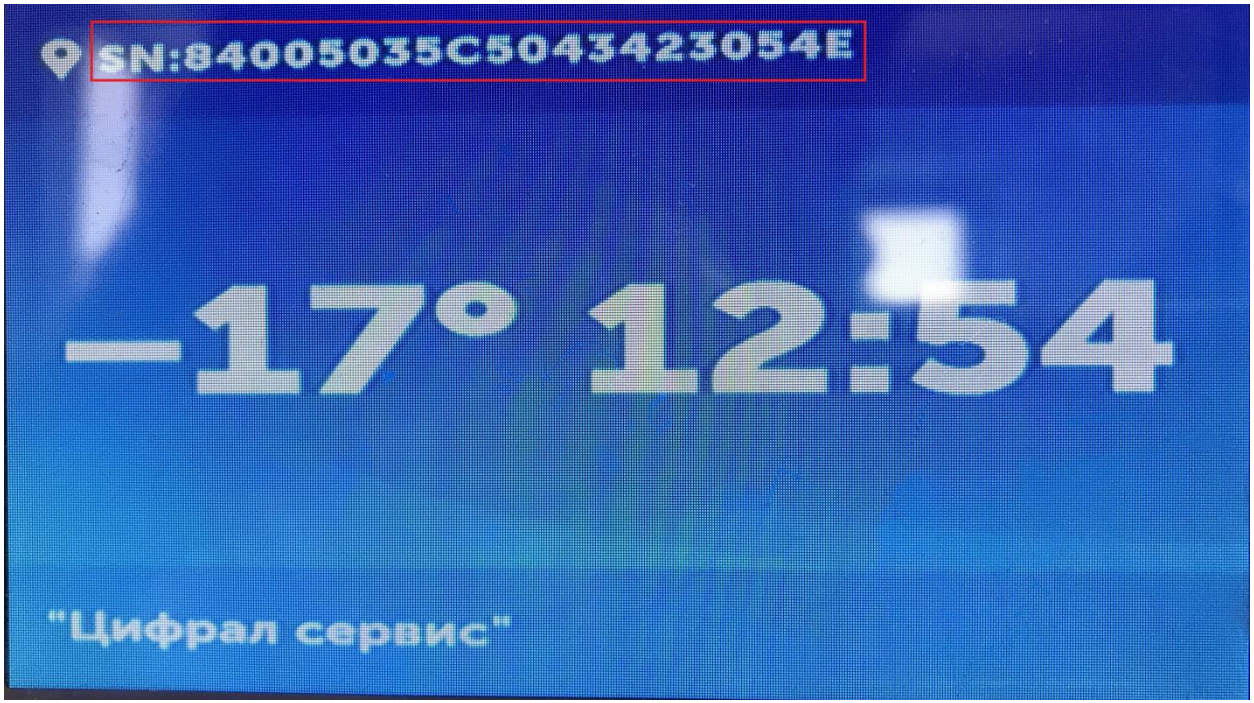

Рисунок 1 (Приложение В) – Расположение серийного номера

Прочие рекомендации:

1. Перед монтажом желательно держать оборудование в теплом помещении.

2. Монтировать оборудование рекомендуется при температуре от +60 до -20.

3. Смажьте винты и втулки крепления панели к двери, смазкой (Литол, WD-40 и т.п.).

4. После монтажа домофона на дверь удалить защитную пленку.